ՓԱՅՏԵ ԿՈՆՍՏՐՈՒԿՑԻԱՆԵՐԻ ԻՐԱԿԱՆԱՑՄԱՆ ԾԱՎԱԼՆԵՐԸ

Դիրք. N	Աշխատանքի անվանումը	Չափման միավ.	Քանակը	Ընդամենը
1.	Ծպեղնատոտք 70x140 մմ	մ^3	6.6մ x 10հատ=0.647	0.647
2.	Ծպեղնատոտք 70x140 մմ	մ^3	8.1մ x 8հատ=0.635	0.635
3.	Ծայրակցորդ 50x80 մմ, L= 1.0 մ	մ^3	34 հատ= 0.136	0.136
4.	Թեքան 120x120 մմ, L= 2.25	մ^3	14 հատ= 0.454	0.454
5.	Ճպրինգել 120x120 մմ, L= 2.3մ + 1.8մ	մ^3	4 հատ= 0.236	0.236
6.	Կանգնակ 140x140 մմ, L= 2.10 մ	մ^3	6 հատ= 0.247	0.247
7.	Մարդակ 140x140 մմ	մ^3	13 գմ= 0.255	0.255
8.	Որմնափայտ 70x140 մմ	մ^3	15 գմ= 0.147	0.147
9.	Տապաստ 70x140 մմ	մ^3	14 գմ= 0.137	0.137
10.	Անկյունային ծպեղնատոտք 80x160 մմ, L= 8.5 մ	մ^3	4 հատ= 0.44	0.44
11.	Ձեղնահարկի պատուհանի կառուցում	հատ	6	6.0
12.	Ձեղնահարկի պատուհանի շերտափեղկ՝ 1 մ^2	հատ	6	6.0
13.	Տախտակամածի կառուցում՝ 900 մմ, 50 մմ հաստ. 50% հնի օգտագործ.	մ^3		2.925
14.	Տախտակամածի կառուցում՝ 1100 մմ, 50 մմ հաստ. 50% հնի օգտագործ.	մ^3		0.61
15.	Գագաթի տախտակ՝ 350 մմ, 50 մմ հաստ	մ^3	69 գմ= 1.2	1.2
16.	Կավարամածի կառուցում՝ 50x50 մմ	մ^3	1389 գմ= 3.47	3.47
17.	Փայտամածի հրապաշտպանություն	մ^3		27.3
18.	Կավարամածի և տախտակամածի հրապաշտպանություն	մ^2		601.0

ՕԴԱՓՈԽ. ԲԼՈԿ

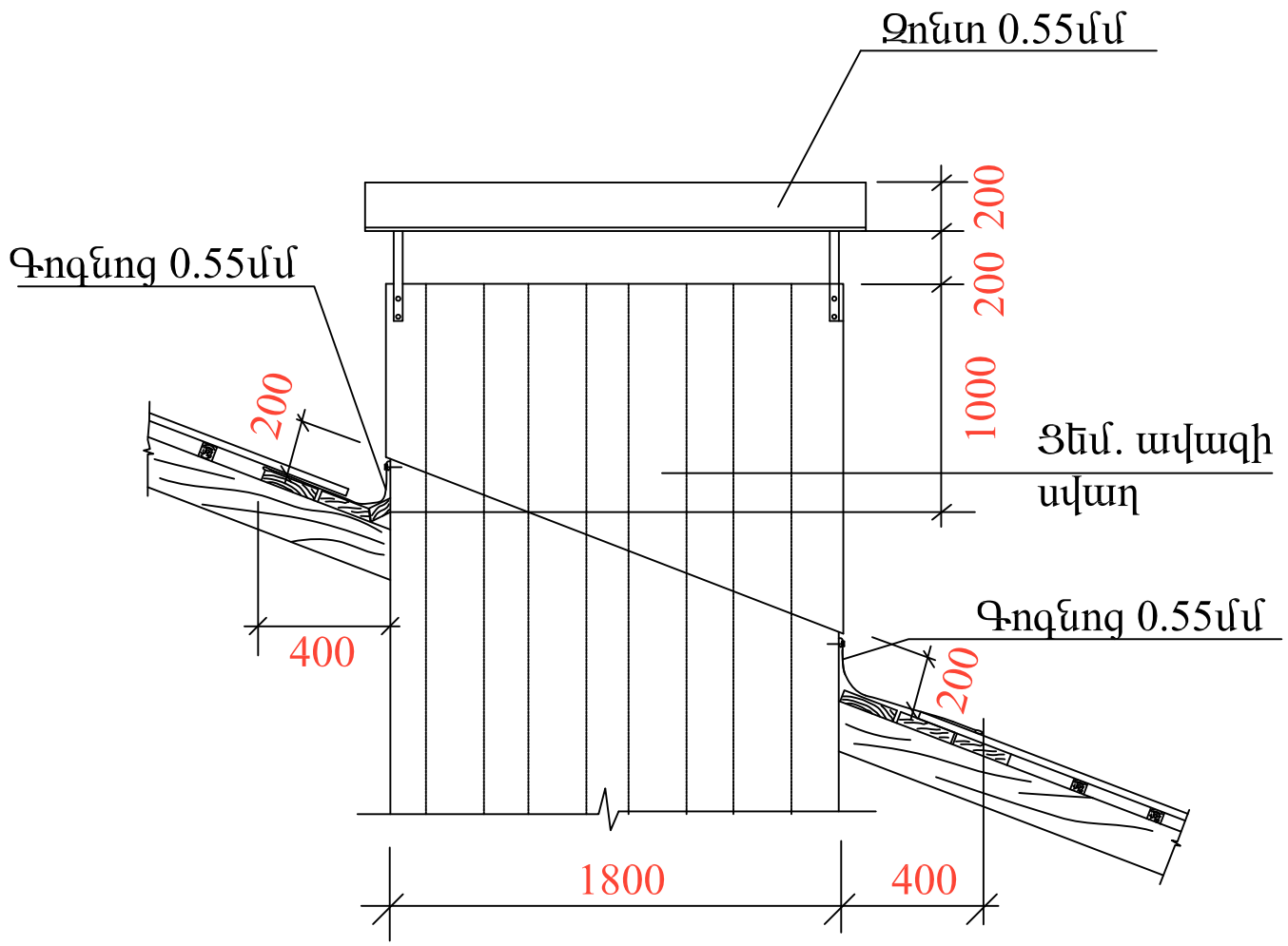

Չափ.մ.	Մաս. թ.	թերթեր	փաստ.	ստոր.	ամսաթ.	Պատվիրատու՝ ՀՀ Երևանի քաղաքապետարան ՊԱՏՎԵՐ ՈԵՔ-ՊԸԱՃՁԲ -14/29		
						Երևան քաղաքի Արցախի 1բ բազմաբնակարան շենքի թեք տանիքի հիմնանորոգման նախագիծ	էտապ	թերթ	թերթեր
Նախագծեց		Հ. Մնսրոպյան					ԱՆ	ՃԾ-5	7
Ն.Գ.Ճ.		Հ. Հովսեփյան				Փայտե կոնստրուկցիաների իրականացման ծավալները	«Սուֆեստ» ՍՊԸ		